Scheda prodotto

cod. AU800454

LUNA Led - 45W

DESCRIZIONE

Le armature stradali della serie LUNA Led sono state progettate per rispondere all'esigenza di illuminare zone residenziali con edilizia di pregio valorizzando ulteriormente il contesto urbano. La loro struttura in alluminio anodizzato di altissima qualità le rende particolarmente resistenti ed affidabili, ed il loro design particolarmente curato, consente la loro aplicazione in contesti residenziali, centri stoorici e viali pedonali.

DESCRIPTION

The street lighting of the LUNA Led series has been designed to respond to the need to illuminate residential areas with prestigious buildings, further enhancing the urban context. Their high quality anodized aluminum structure makes them particularly resistant and reliable, and their particularly accurate design allows their application in residential contexts, historic centers and pedestrian walkways.

GRUPPO OTTICO

Il gruppo ottico garantisce la conformità alla norma EN62471:2008 pertanto privo di rischio foto-biologico. Il particolare design della lampada e del suo riflettore determina la Classificazione fotometrica full CUT-OFF.

Tutte le ottiche sono realizzate in PMMA ad alta Trasmittanza luminosa T(λ)>90%, resistente ai raggi UV ed alte temperature.

OPTICAL GROUP

The optical unit guarantees compliance with the EN62471: 2008 standard, therefore without photo-biological risk. The particular design of the lamp and its reflector determines compliance with Full CUT-OFF.

All the optics are made of PMMA with high light transmittance T (λ)> 90%, resistant to UV light rays and high temperatures and Multi-layer lighting concept.

DISEGNO TECNICO

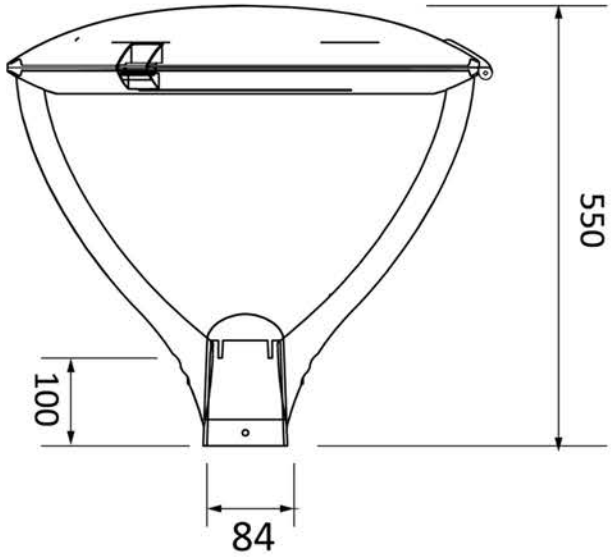

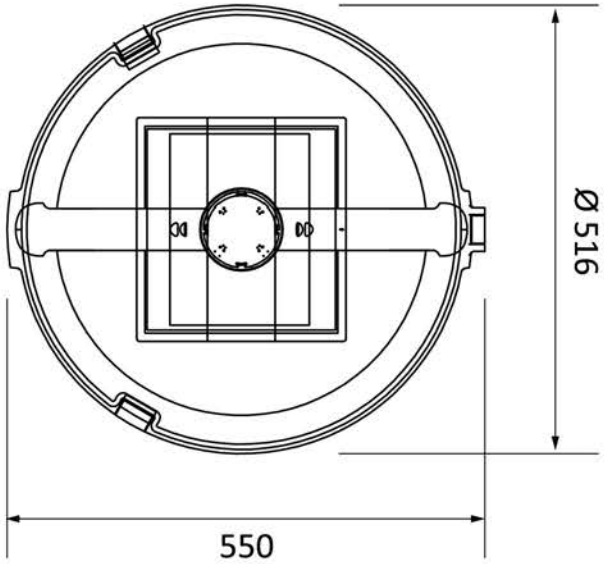

CARATTERISTICHE MECCANICHE
Mechanical Characteristics

GUSCIO *Body*	ALLUMINIO *Aluminum*
COLORE *Color*	RAL 7016 *Altri - optional*
FISSAGGIO palo Φ 60-76mm *Fixing bracket pole Φ 60-76mm*	Testa Palo *Top pole*
GRADO DI PROTEZIONE *Insulating Protection Grade*	IP66
GRADO DI PROTEZIONE URTI *Impact Protection Grade*	IK09

EQUIPAGGIAMENTO STANDARD

- DOPPIA PROTEZIONE da scariche elettriche fino a 10KV
- SEZIONATORE di apertura a doppio isolamento.
- VALVOLA anticondensa per il ricircolo dell'aria.
- DIFFUSIONE DELLA LUCE con sistema Multilayer
- GRUPPO OTTICO modulare facilmente sostituibile.
- GRUPPO ALIMENTAZIONE facilmente sostituibile.

GESTIONE DELLA LUCE

Dimmerazioni possibili con dotazione Opzionale:

D1: Riduzione del flusso dopo la mezzanotte virtuale in relazione a step predeterminati in fabbrica.

D2: Regolazione del flusso mediante segnale pilota 1-10V da controller remoto.

D3: Dimmerazione DALI (Digital Addressable Lighting Interface) mediante segnale gestito da centrale remota.

D4: Regolazione del flusso mediante interfaccia ad onde convogliate per gestione da remoto.

D5: Regolazione del flusso mediante interfaccia di telecontrollo wireless per gestione da remoto.

CARATTERISTICHE ELETTRICHE
Electrical Characteristics

POTENZE / *Power*	45W
EFFICIENZA elettrica/Electrical efficiency	92%
POTENZA sorgente/Source Power	41,4W
TENSIONE / *Voltage*	230Vac
CLASSE DI ISOLAMENTO *Insulating class*	I-II
FATTORE DI POTENZA *Power factor*	≥ 0.98
FREQUENZA / *Frequency*	50/60Hz
CLASSE ENERGETICA LAMPADA/Lamp Energetic Class IPEA - D.M. ambiente 27.09.2017 (C.A.M.)	>A++
EMPERATURA DI ESRCIZIO *Operating temperature*	-40°C + 50°C

STANDARD EQUIPMENT

- *DOUBLE PROTECTION from electrical discharges up to 10KV*
- *Double insulated opening ISOLATOR.*
- *Anti-condensation VALVE for air recirculation.*
- *DIFFUSION OF LIGHT with Multilayer system*
- *Easily replaceable modular OPTICAL GROUP.*
- *POWER UNIT easily replaceable.*

LIGHT MANAGEMENT

Possible dimming with optional equipment:

D1: Reduction of the flux after virtual midnight in relation to factory pre-determined steps.

D2: Flux regulation through 1-10V pilot signal from remote controller.

D3: DALI (Digital Addressable Lighting Interface) dimming via signal managed by remote control unit.

D4: Flux regulation by means of a conveyed wave interface for remote management.

D5: Flux regulation through wireless telecontrol interface for remote manageme.

OTTICHE / *Optics:*

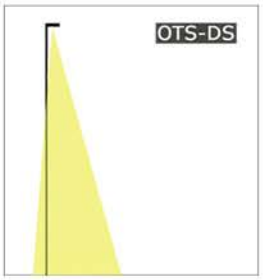

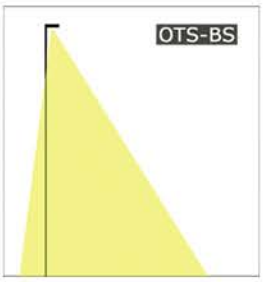

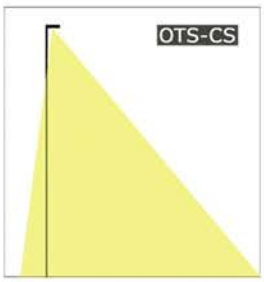

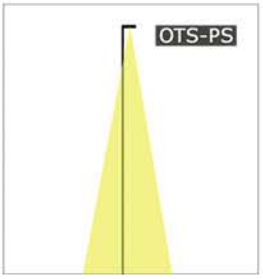

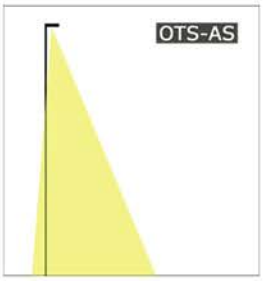

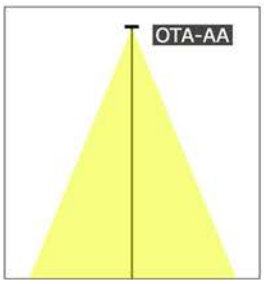

CARATTERISTICHE FOTOMETRICHE
Photometric Characteristics

LED CHIP	Philipis Lumileds
FLUSSO sorgente *Source FLUX*	7200Lm
EFFICIENZA sorgente *Luminous efficiency*	174Lm/W
FLUSSO lampada *Lamp FLUX*	6660Lm
EFFICIENZA lampada *Luminous efficiency*	148Lm/W

INDICE DI RESA CROMATICA *Color Rendering Index*	≥70 ≥80 *optional*
TEMPERATURA COLORE *Color temperature*	4000K
CLASSE FOTOBIOLOGICA *Photobiological Class*	GRUPPO ESENTE *Empty Group*
CLASSE FOTOMETRICA *Photometric Class*	full CUT-OFF
DURATA GRUPPO OTTICO *Optic life-time*	>100.000h-L90B10