Proiettore per esterno NEVADA 340W

Scheda prodotto

Cod. NE203404

DESCRIZIONE

I proiettori serie NEVADA scaturiscono dalla continua ricerca di soluzioni innovativa ed utilizzo di tecnologie all'avanguardia. La loro progettazione ha focalizzato l'obbiettivo di rendere estremamente semplice il loro utilizzo e soddisfare qualsiasi applicazione garantendo i massimi standard qualitativi e di efficienza luminosa. La struttura in alluminio anodizzato con trattamento anti-salino e verniciate con polveri epossidiche che rende i proiettori NEVADA particolarmente resistenti ed affidabili nel tempo. Il loro design moderno e robusto, consente una facile collocazione per illuminare impianti sportivi, piazzali o grandi aree.

DESCRIPTION

The NEVADA series flood light springs up from the continuous search far innovative solutions and the use of cutting-edge technologies. Their design has focused on the goal of making their use extremely simple and satisfying any application while ensuring the highest standards of quality and light efficiency. The anodized aluminum structure with anti-saline treatment, are painted with epoxy powders which make them particularly resistant and reliable aver time. Their modem and robust design allows easy placement in different applications.

GRUPPO OTTICO

Il gruppo ottico garantisce la conformità alla norma EN62471: 2008 pertanto privo di rischio foto-biologico. Il particolare design della lampada e del suo riflettore determina la Classificazione fotometrica full CUT-OFF

RECUPERATORE DI FLUSSO in policarbonato V0 con finitura in alluminio galvanizzato in grado di attenuare l'effetto abbagliamento tipico delle lampade a LED.

Sono disponibili diverse OTTICHE che determinano una grande varietà di curve fotometriche che possono soddisfare qualsiasi caratteristicha della superficie da illuminare. Tutte le ottiche sono realizzate in PMMA ad alta Trasmittanza luminosa T(A)>90%, resistente ai raggi UV ed alte temperature e concetto di illuminazione Multi-layer.

OPTICAL GROUP

The optical unit guarantees compliance with the EN62471: 2008 standard, therefore without photo-biological risk. The particular design of the lamp and its reflector determines compliance with Full CUT-OFF photometric classification. FLOW RECOVERER in V0 polycarbonate with galvanized aluminum finish able to reduce the giare effect typical of LED lamps.

Different OPTICS are available that determine a great variety of photometric curves that can satisfy any characteristics of the surface to be illuminated. Ali the optics are made of PMMA with high light transmittance T(λ)> 90%, resistant to UV light rays and high temperatures and Multi-layer lighting concept.

Proiettore per esterno NEVADA 340W

DISEGNO TECNICO

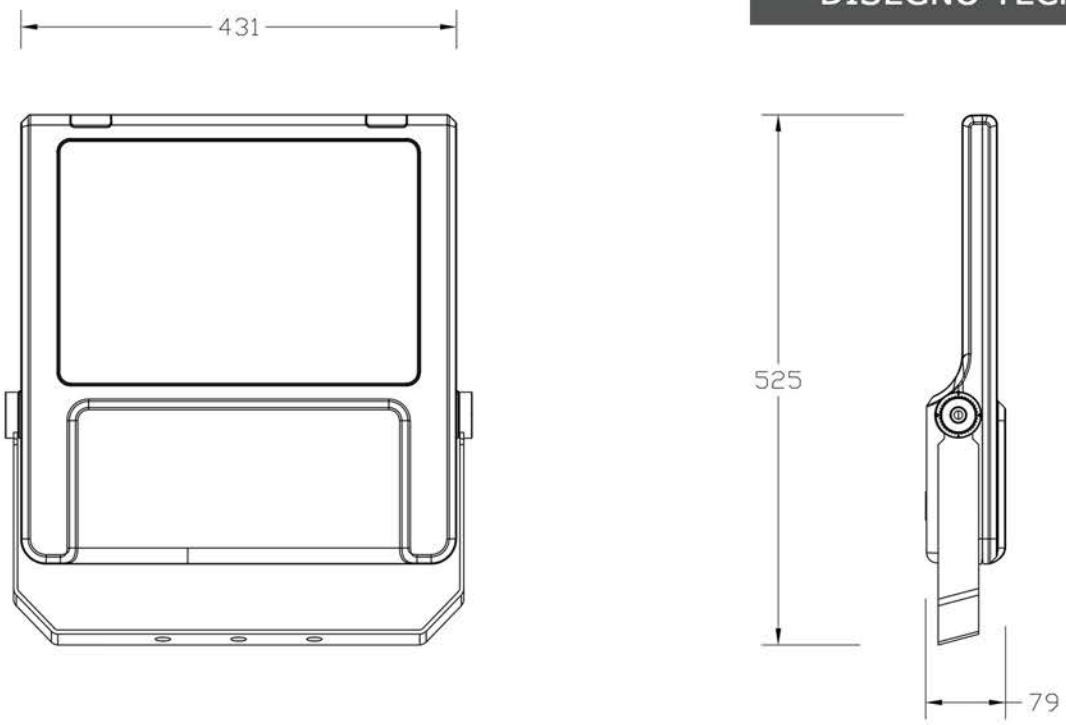

EQUIPAGGIAMENTO STANDARD

- DOPPIA PROTEZIONE da scariche elettriche fino a 10KV
- VALVOLA anticondensa per il ricircolo dell'aria.
- DIFFUSIONE DELLA LUCE con sistema Multilayer
- GRUPPO OTTICO modulare facilmente sostituibile.
- GRUPPO ALIMENTAZIONE facilmente sostituibile.

STANDARD EQUIPMENT

- *DOUBLE PROTECTION from electrical discharges up to 10KV*
- *Anti-condensation VALVE for air recirculation.*
- *DIFFUSION OF LIGHT with Multilayer system*
- *Easily replaceable modular OPTICAL GROUP.*
- *POWER UNIT easily replaceable.*

GESTIONE DELLA LUCE

Dimmerazioni possibili con dotazione Opzionale:

D1: Regolazione del flusso mediante segnale pilota 1-10V da controller remoto.

D2: Dimmerazione DALI (Digital Addressable Lighting Interface) mediante segnale gestito da centrale remota.

E: Funzionamento in emergenza SE fino a 120min, mediante il cablaggio con Kit WBS cod. EMPIN200 - EMERPLUS200 inverter industriale.

LIGHT MANAGEMENT

Possible dimming with optional equipment:

D1: Flow regulation through 1-10V pilot signal from remote controller.

D2: DALI (Digital Addressable Lighting Interface) dimming via signal managed by remote control unit.

E: SE emergency operation up to 120min, by wiring with WBS Kit cod. EMPIN200 - EMERPLUS200 industrial inverter.

Proiettore per esterno NEVADA 340W

CARATTERISTICHE MECCANICHE

Mechanical Characteristics

GUSCIO *Body*	ALLUMINIO *Aluminum*
COLORE *Color*	RAL 9007 *Altri - optional*
FISSAGGIO *Fixing*	Staffa in Acciaio *Steel bracket*
GRADO DI PROTEZIONE *Insulating Protection Grade*	IP66
GRADO DI PROTEZIONE URTI *Impact Protection Grade*	IK09
IMBALLO *Packing*	57x49x15cm
PESO *Weight*	14,0Kg

CARATTERISTICHE ELETTRICHE

Electrical Characteristics

POTENZE / *Powers*	340W
EFFICIENZA elettrica *Electric efficiency*	92%
TENSIONE / *Voltage*	230Vac
CLASSE DI ISOLAMENTO *Insulating class*	I
FATTORE DI POTENZA *Power factor*	≥ 0.98
FREQUENZA / *Frequency*	50/60Hz
TEMPERATURA DI ESRCIZIO *Operating temperature*	-30°C + 50°C

CARATTERISTICHE FOTOMETRICHE

Photometric Characteristics

LED CHIP	Philips Lumileds
FLUSSO LUMINOSO SORGENTE *Luminous Flux Led souce*	54450Lm
EFFICIENZA SORGENTE Led *Source Luminous efficiency*	174Lm/W
FLUSSO LUMINOSO LAMPADA *Lamp flux*	50320Lm
EFFICIENZA lampada Led *Lamp Luminous efficiency*	148Lm/W
INDICE DI RESA CROMATICA *Color Rendering Index*	≥70 ≥80 *optional*
TEMPERATURA COLORE *Color temperature*	4000K *3000K optional*
CLASSE FOTOBIOLOGICA *Photobiological Class*	GRUPPO ESENTE *Empty Group*
CLASSE FOTOMETRICA *Photometric Class*	full CUT-OFF
DURATA GRUPPO OTTICO *Optic life-time*	>100.000h-L90B10

OTTICHE / *Optics:*

OTP-A1

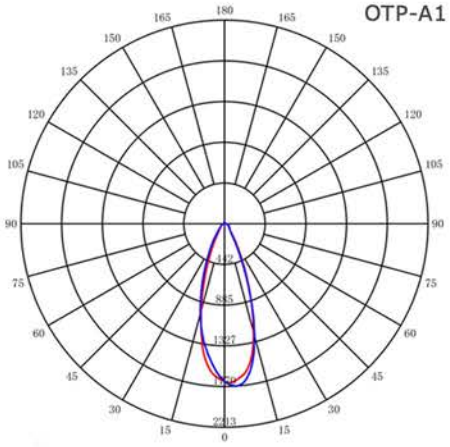

OTP-B1

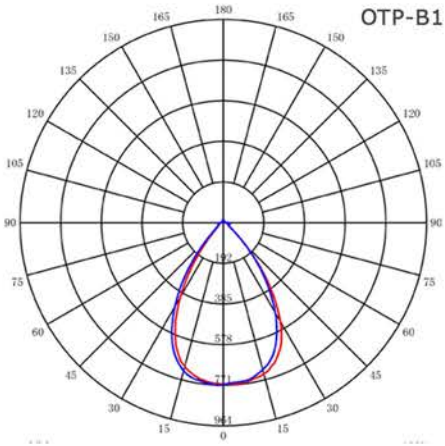

OTP-C1

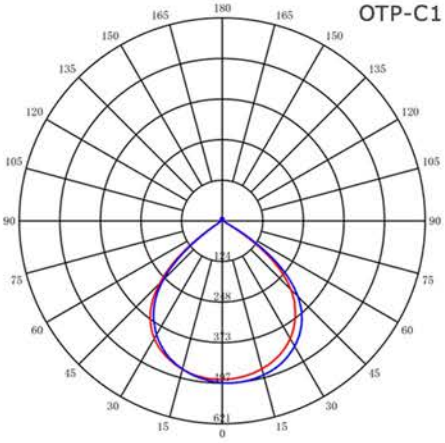
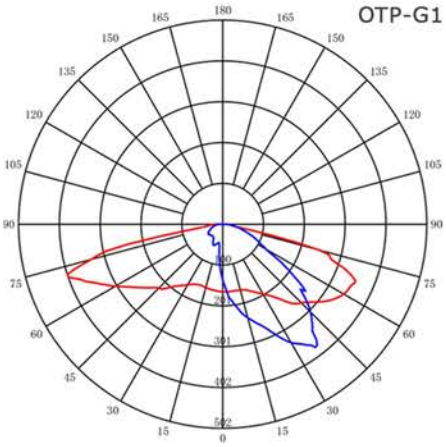
OTP-G1