Scheda prodotto

Scheda prodotto: cod. AU600504

SATURNO Led - 50W

DESCRIZIONE

Le lampade stradali serie SATURNO Led rappresentano la soluzione ottimale per tutte le installazioni su tesata. Il design particolarmente curato ed elegante ne consentono l'applicazione in qualsiasi contesto urbano in presenza di edilizia residenziale o centro storico.

La struttura in alluminio anodizzato di altissima qualità le rende particolarmente resistenti ed affidabili.

Sono dotate di attacco per fissaggio su tesate in acciaio inox.

DESCRIPTION

The SATURNO Led street light series represent the optimal solution for all stringed installations. The particularly refined and elegant design allows it to be applied in any urban context in the presence of residential buildings or historic centers.

The high quality anodized aluminum structure makes them particularly resistant and reliable.

They are equipped with attachment for fixing on stainless steel stringers.

GRUPPO OTTICO

Il gruppo ottico garantisce la conformità alla norma EN62471:2008 pertanto privo di rischio foto-biologico. Il particolare design della lampada e del suo riflettore determina la Classificazione fotometrica full CUT-OFF

Sono disponibili diverse OTTICHE che determinano una grande varietà di curve fotometriche che possono soddisfare qualsiasi caratteristicha della superficie da illuminare. Tutte le ottiche sono realizzate in PMMA ad alta Trasmittanza luminosa T(λ)>90%, resistente ai raggi UV ed alte temperature e concetto di illuminazione Multi-layer.

OPTICAL GROUP

The optical unit guarantees compliance with the EN62471: 2008 standard, therefore without photo-biological risk. The particular design of the lamp and its reflector determines compliance with Full CUT-OFF photometric classification

Different OPTICS are available that determine a great variety of photometric curves that can satisfy any characteristics of the surface to be illuminated. All the optics are made of PMMA with high light transmittance T (λ)> 90%, resistant to UV light rays and high temperatures and Multi-layer lighting concept.

DISEGNO TECNICO

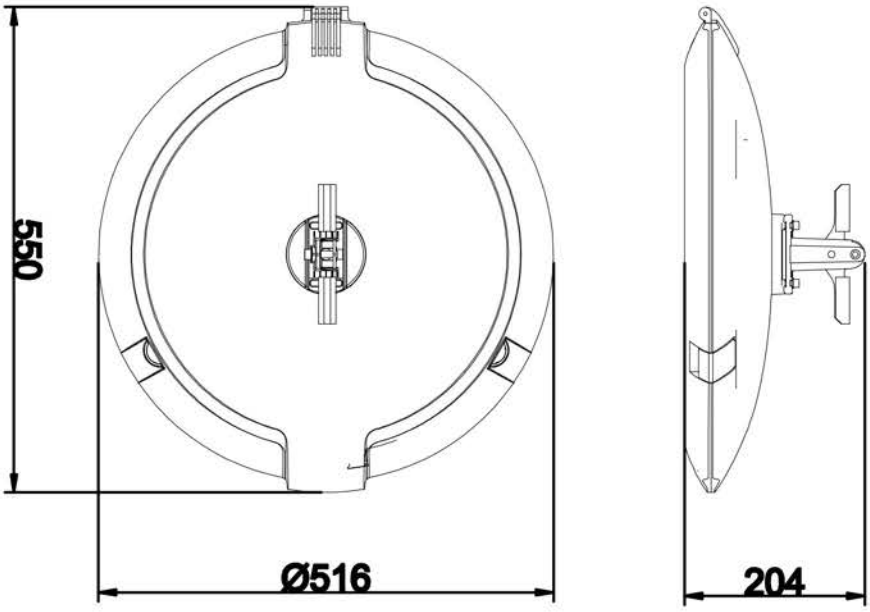

CARATTERISTICHE MECCANICHE
Mechanical Characteristics

GUSCIO *Body*	ALLUMINIO *Aluminum*
COLORE *Color*	RAL 7016 *Altri - optional*
FISSAGGIO palo Φ 60-76mm *Fixing bracket pole Φ 60-76mm*	Testa Palo *Top pole*
GRADO DI PROTEZIONE *Insulating Protection Grade*	IP66
GRADO DI PROTEZIONE URTI *Impact Protection Grade*	IK09

CARATTERISTICHE ELETTRICHE
Electrical Characteristics

POTENZE / *Powers*	50W
TENSIONE / *Voltage*	230Vac
CLASSE DI ISOLAMENTO *Insulating class*	I-II
FATTORE DI POTENZA *Power factor*	≥ 0.98
FREQUENZA / *Frequency*	50/60Hz
CLASSE ENERGETICA LAMPADA/Lamp Energetic Class IPEA - D.M. ambiente 27.09.2017 (C.A.M.)	>A4+
TEMPERATURA DI ESRCIZIO *Operating temperature*	-40°C + 50°C

EQUIPAGGIAMENTO STANDARD

- DOPPIA PROTEZIONE da scariche elettriche fino a 10KV
- SEZIONATORE di apertura a doppio isolamento.
- VALVOLA anticondensa per il ricircolo dell'aria.
- DIFFUSIONE DELLA LUCE con sistema Multilayer
- GRUPPO OTTICO modulare facilmente sostituibile.
- GRUPPO ALIMENTAZIONE facilmente sostituibile.

STANDARD EQUIPMENT

- *DOUBLE PROTECTION from electrical discharges up to 10KV*
- *Double insulated opening ISOLATOR.*
- *Anti-condensation VALVE for air recirculation.*
- *DIFFUSION OF LIGHT with Multilayer system*
- *Easily replaceable modular OPTICAL GROUP.*
- *POWER UNIT easily replaceable.*

GESTIONE DELLA LUCE

Dimmerazioni possibili con dotazione Opzionale:

D1: Riduzione del flusso dopo la mezzanotte virtuale in relazione a step predeterminati in fabbrica.

D2: Regolazione del flusso mediante segnale pilota 1-10V da controller remoto.

D3: Dimmerazione DALI (Digital Addressable Lighting Interface) mediante segnale gestito da centrale remota.

D4: Regolazione del flusso mediante interfaccia ad onde convogliate per gestione da remoto.

D5: Regolazione del flusso mediante interfaccia di telecontrollo wireless per gestione da remoto.

LIGHT MANAGEMENT

Possible dimming with optional equipment:

D1: Reduction of the flow after virtual midnight in relation to factory pre-determined steps.

D2: Flow regulation through 1-10V pilot signal from remote controller.

D3: DALI (Digital Addressable Lighting Interface) dimming via signal managed by remote control unit.

D4: Flow regulation by means of a conveyed wave interface for remote management.

D5: Flow regulation through wireless telecontrol interface for remote managemet.

OTTICHE / *Optics:*

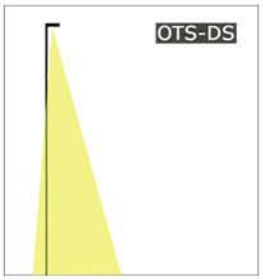

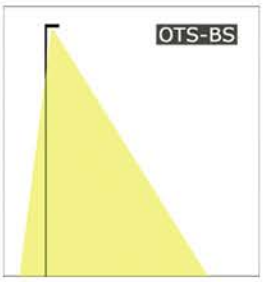

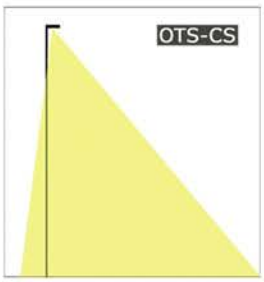

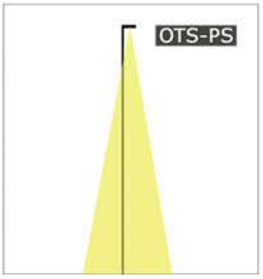

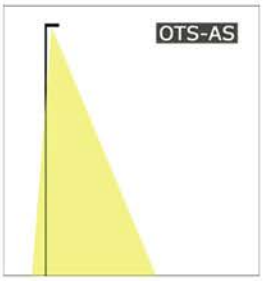

CARATTERISTICHE FOTOMETRICHE
Photometric Characteristics

LED CHIP	Philipis Lumileds
FLUSSO sorgente *Source FLOW*	8520Lm
EFFICIENZA sorgente *Luminous efficiency*	170Lm/W
FLUSSO lampada *Lamp FLOW*	6650Lm
EFFICIENZA lampada *Luminous efficiency*	133Lm/W

INDICE DI RESA CROMATICA *Color Rendering Index*	≥70 ≥80 *optional*
TEMPERATURA COLORE *Color temperature*	4000K
CLASSE FOTOBIOLOGICA *Photobiological Class*	GRUPPO ESENTE *Empty Group*
CLASSE FOTOMETRICA *Photometric Class*	full CUT-OFF
DURATA GRUPPO OTTICO *Optic life-time*	>100.000h-L90B10